Pohľad spredu

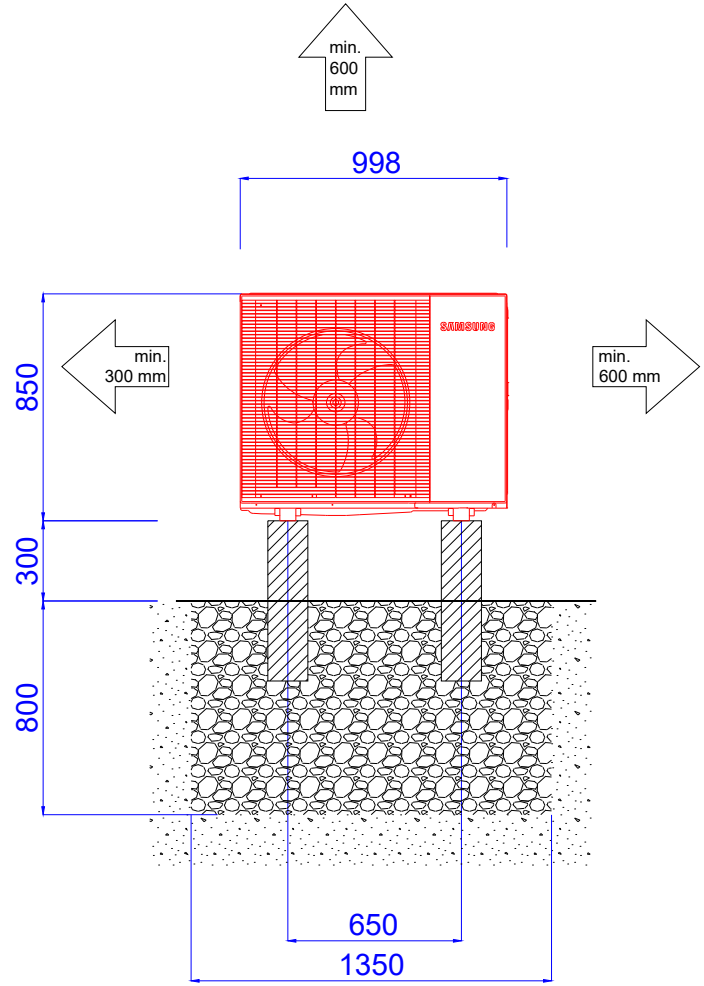

Pohľad zhora

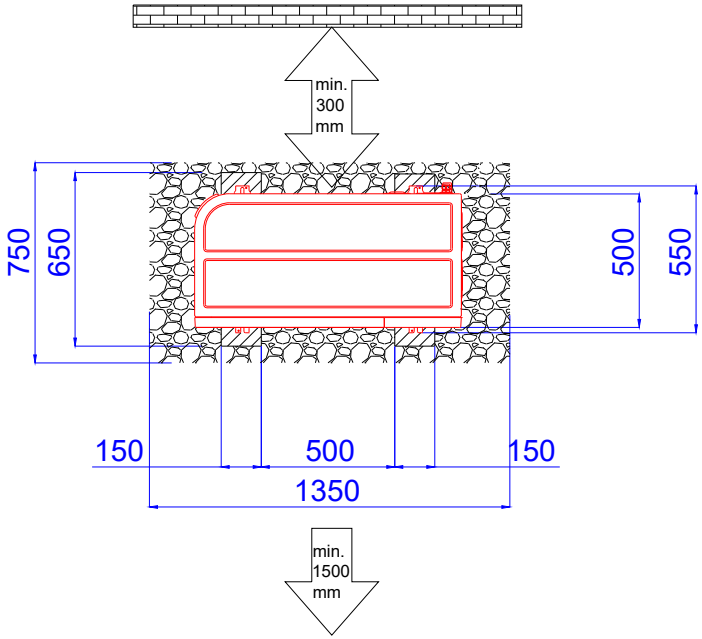

LEGENDA:

- Betónový základ
- Štrkové lôžko
- Zemina
- Okolité steny

POZNÁMKY:

1) V závislosti na poveternostných podmienkach je možná tvorba kondenzátu pod tepelným čerpadlom cca 50l denne.

2) V prípade nepriepustného podložia odporúčame inštalovať pod základ vsakovací box.

SAMSUNG ZARIADENIA		
Klasifikácia	**Model**	**Hmotnosť**
Vonkajšia jednotka	AE050CXYDEK/EU	86 kg
Vonkajšia jednotka	AE080CXYDEK/EU	98 kg
Vonkajšia jednotka	AE080CXYDGK/EU	98 kg

REV.	DESCRIPTION	DATE
R0	SCHEMATIC DESIGN	2024-03-27

SAMSUNG

PROJECT NAME
EHS Mono R290
základ pod vonkajšiu jednotku

DRAWING TITLE
Základ pod vonkajšiu jednotku EHS Mono R290 05/08 kW (R290), odvod kondenzátu do štrkového lôžka.

AUTHOR
Marek Šoška, Ing.

EDITED BY
Marek Šoška, Ing.

DOCUMENT NUMBER

SHEET 1 OF 1

SIZE	SCALE	DATE	REVISION
A1	-	2024-03-27	R0